RICAMBIO HEINIGER SAPHIR ALIMENTATORE COMPLETO DI CONNETTORE A BATTERIA FIG. SH36

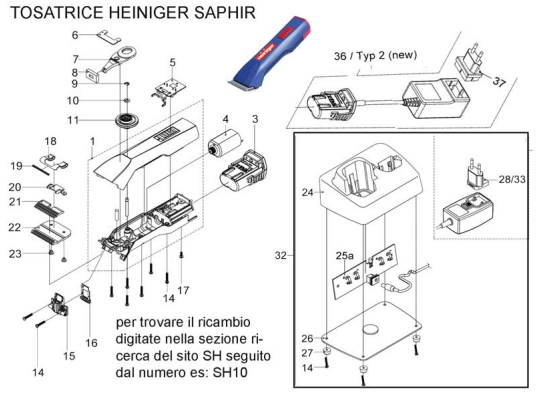

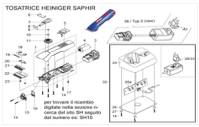

RICAMBIO HEINIGER SAPHIR ALIMENTATORE COMPLETO DI CONNETTORE A BATTERIA FIG. SH36

Valutazione: Nessuna valutazione
Prezzo

Fai una domanda su questo prodotto

Descrizione RICAMBIO HEINIGER SAPHIR ALIMENTATORE COMPLETO DI CONNETTORE A BATTERIA FIG. SH36