RICAMBIO SCREMATRICE FJ600 CONO PLASTICA CON VITE SC15

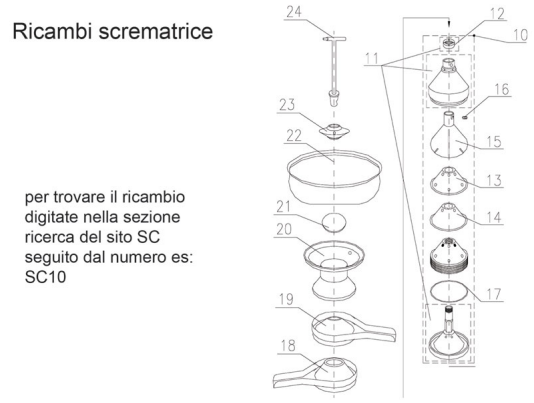

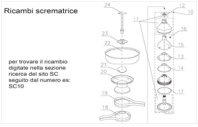

RICAMBIO SCREMATRICE FJ600 CONO PLASTICA CON VITE SC15

Valutazione: Nessuna valutazione
Prezzo

Fai una domanda su questo prodotto