ARCHETTO MOD. PIEMONTE LATERALE MEZZO 1 PZ

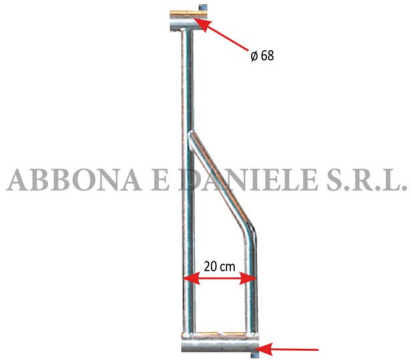

ARCHETTO MOD. PIEMONTE LATERALE MEZZO 1 PZ

Valutazione: Nessuna valutazione
Prezzo

Fai una domanda su questo prodotto

Descrizione Archetto modello Piemonte modello laterale, serve per terminare una linea. Archetto modello Piemonte modello centrale Sistema ad archetto modello piemonte modulabile in base al numero degli animali. Grazie a questo sitema l'archetto si può spostare in larghezza e quindi adattare alla dimensione dell'animale. Possibilità di smontaggio in quanto gli archetti non sono annegati nel cemento. Apribile verso l'esterno o l'interno in quanto la barriera ruota sui collari del piantone. Fissaggio dell'abbeveratoio direttamente sul montante alternato uno ogni due animali. Per realizzare un pannello ad esempio di 5 posti come in figura si devono ordinare: 2 pz. CK20501 4 pz. CK20502 4 pz. SA11514 - tubo zincato diam.60 (fornito su richiesta) da inserire all'interno dell'archetto della lunghezza desiderata. 2 pz. 52170 piantone su piastra oppure il modello adatto al fissaggio e se in caso di muro laterale si puo' fissare la barriera con la staffa a muro 52060 2 pz. collare per piantone diam. 100 ad 1 direzione SA1152133 Nella parte anteriore si puo' adattare una mangiatoia in ferro zincato Scheda tecnica