RICAMBIO SCREMATRICE FJ90 CONTENITORE IN PLASTICA SC22

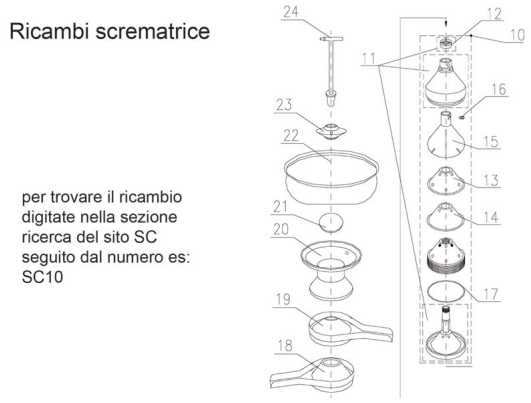

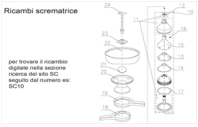

RICAMBIO SCREMATRICE FJ90 CONTENITORE IN PLASTICA SC22

Valutazione: Nessuna valutazione
Prezzo

Fai una domanda su questo prodotto