RICAMBIO HEINIG CORDLESS BOV CARICA BATTERIA FIG. HA29

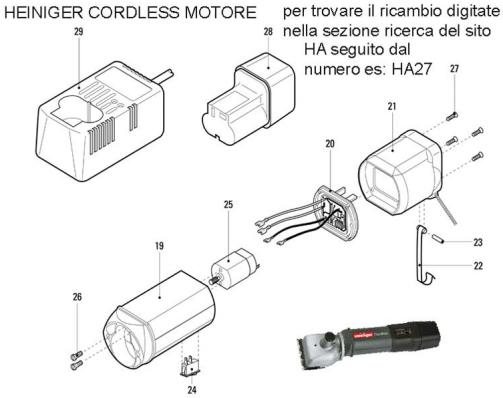

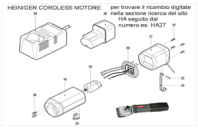

RICAMBIO HEINIG CORDLESS BOV CARICA BATTERIA FIG. HA29

Valutazione: Nessuna valutazione
Prezzo

Fai una domanda su questo prodotto