# RICAMBIO HEINIG CORDLESS BOV PLACCA DI RACCORDO FIG. HA20

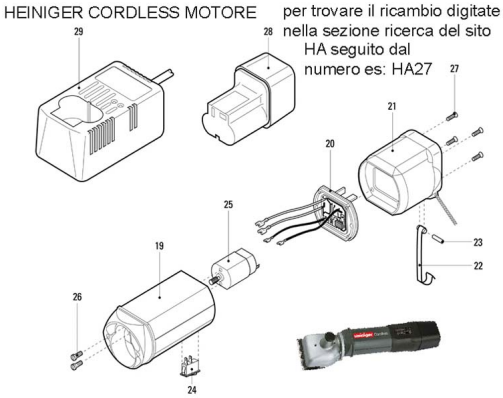


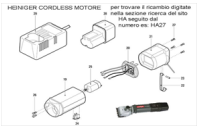

RICAMBIO HEINIG CORDLESS BOV PLACCA DI RACCORDO FIG. HA20

Valutazione: Nessuna valutazione
**Prezzo**

Fai una domanda su questo prodotto