RICAMBIO SCREMATRICE FJ350 DISCO CONICO LISCIO SC14

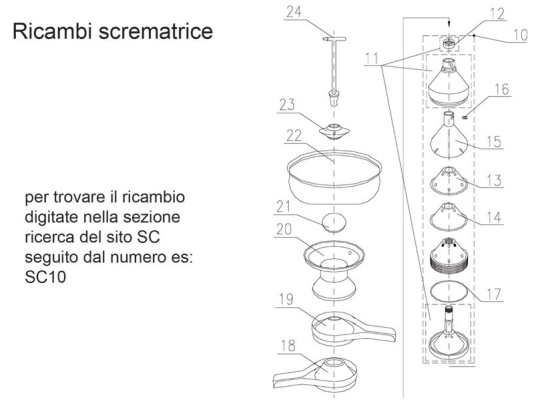

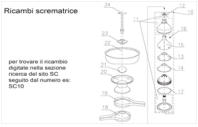

RICAMBIO SCREMATRICE FJ350 DISCO CONICO LISCIO SC14

Valutazione: Nessuna valutazione
Prezzo

Fai una domanda su questo prodotto