RICAMBIO OSTER BOVINI VITI BLOCC LAMELLE OSCILL FIG. OB4

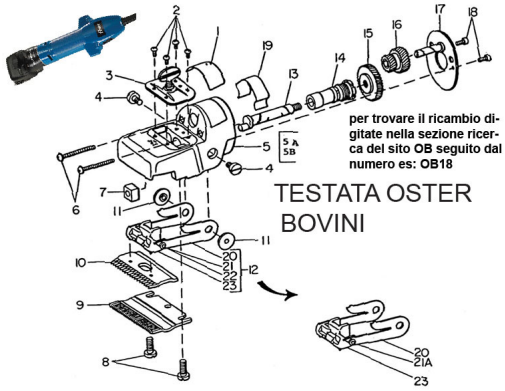

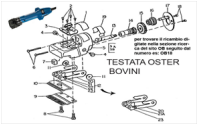

RICAMBIO OSTER BOVINI VITI BLOCC LAMELLE OSCILL FIG. OB4

Valutazione: Nessuna valutazione
Prezzo

Fai una domanda su questo prodotto