TESTATA BARRIERA 5 TUBI CON PASSAGGIO VITELLO/UOMO

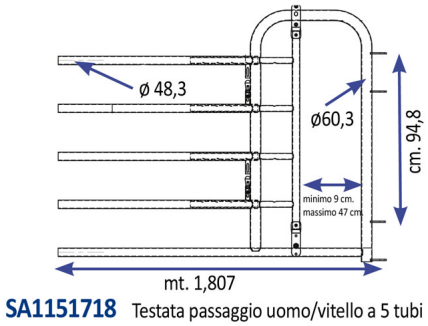

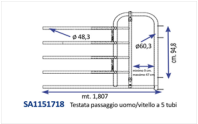

TESTATA BARRIERA 5 TUBI CON PASSAGGIO VITELLO/UOMO

Valutazione: Nessuna valutazione
Prezzo

Fai una domanda su questo prodotto

Descrizione Testata barriera a 5 tubi con passaggio uomo vitello Abbinare la testata alla barriera di lunghezza richiesta.