PORTA ESTENSIBILE 5 TUBI constaffe fissaggio su SA1151818

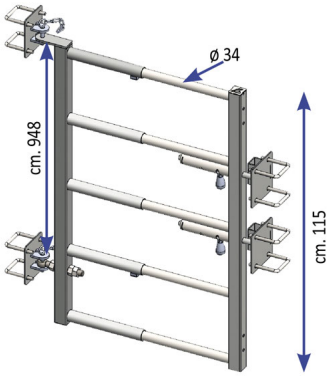

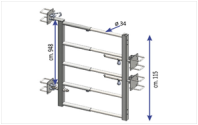

PORTA ESTENSIBILE 5 TUBI constaffe fissaggio su SA1151818

Valutazione: Nessuna valutazione
Prezzo

Fai una domanda su questo prodotto

Descrizione Porta estensibile a 4 tubi completa di staffe per il fissaggio sul tubo quadro della testata barriera SA1151818. Dotata di serie 2 perni di chiusura.