RICAMBIO SCREMATRICE FJ130 MOTORE+ REGOLATORE DI VELOCITA' MOD. LONG LIFE

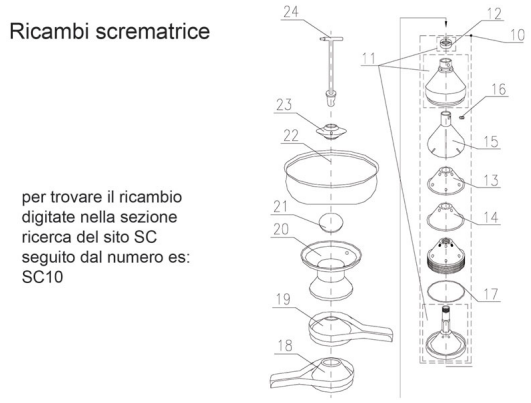

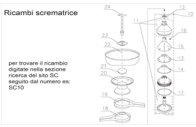

RICAMBIO SCREMATRICE FJ130 MOTORE+ REGOLATORE DI VELOCITA' MOD. LONG LIFE

Valutazione: Nessuna valutazione
Prezzo

Fai una domanda su questo prodotto

Descrizione RICAMBIO SCREMATRICE FJ130 MOTORE+ REGOLATORE DI VELOCITA' MOD. LONG LIFE