RICAMBIO HEINIG XTRA ROTORE (INDOTTO) 320W FIG. XM38

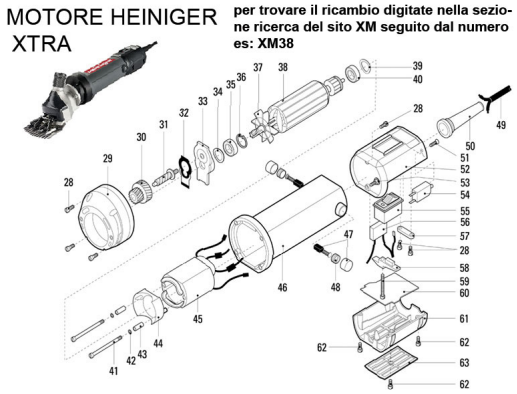

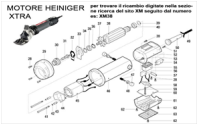

RICAMBIO HEINIG XTRA ROTORE (INDOTTO) 320W FIG. XM38

Valutazione: Nessuna valutazione
Prezzo

Fai una domanda su questo prodotto