RICAMBIO OSTER OV/BO FIG. OM18

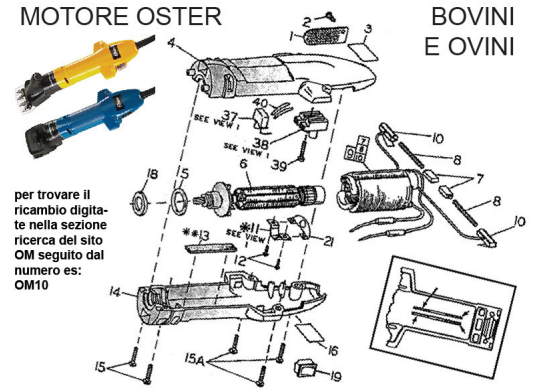

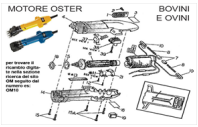

RICAMBIO OSTER OV/BO FIG. OM18

Valutazione: Nessuna valutazione
Prezzo

Fai una domanda su questo prodotto