RICAMBIO OSTER BOVINI LAMELLE OSCILL 1PZ FIG. OB20

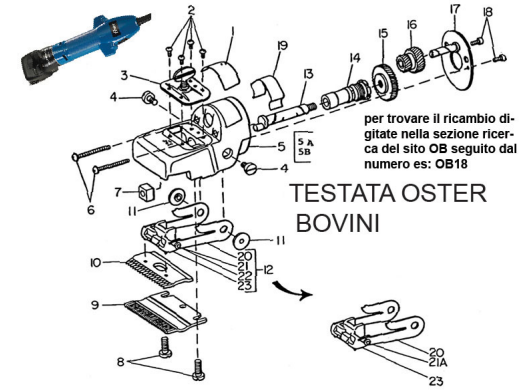

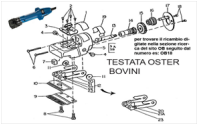

RICAMBIO OSTER BOVINI LAMELLE OSCILL 1PZ FIG. OB20

Valutazione: Nessuna valutazione
Prezzo

Fai una domanda su questo prodotto