Scheda tecnica

Abbeveratoio termo sorgente Suevia

Cod. Articolo	Descrizione
1300640	Abbeveratoio Suevia termico mod.640

- abbeveratoio termo sorgente disponibile nella versione singola oppure doppia:

(1300640 singolo contiene 80 lt d'acqua consigliato fino a 40 animali)

- questa tipologia d'abbeveratoio sfrutta la temperatura del terreno , piu' calda in inverno e fresca in estate , la quale viene incamerata all'interno dell'abbeveratoio e mantenuta grazie all'ottimo isolamento di cui è fatto (vedi schema)
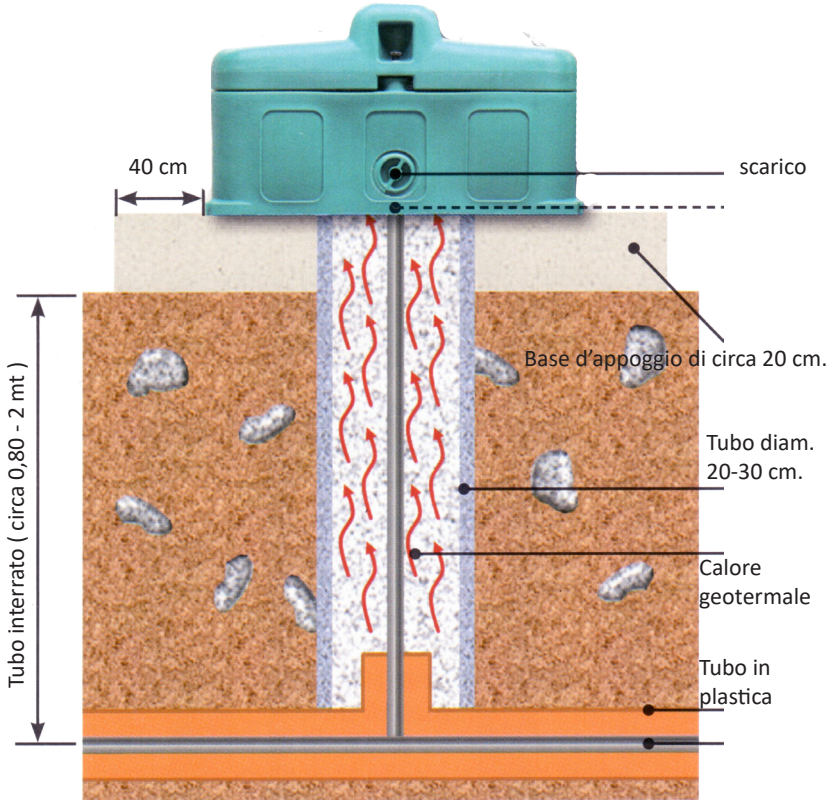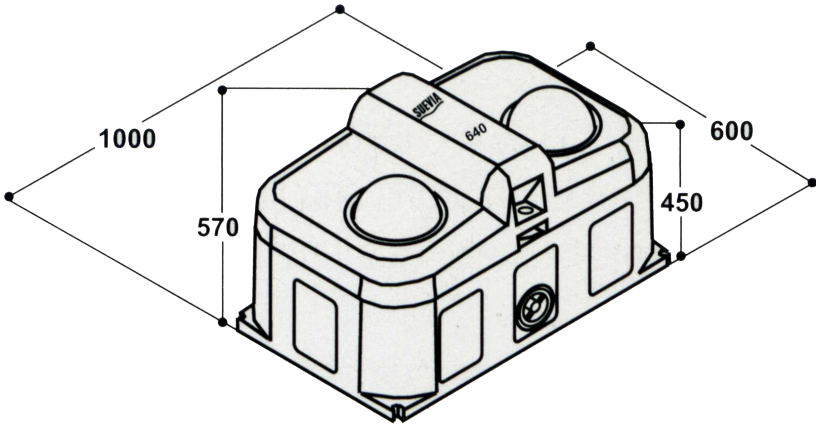
- il modellio 630 hanno una palla che ha la funzione di isolare l'acqua dall'esterno e quindi gli animali per bere devono spingerla all'interno (ideale per bovini adulti)